MODE D'EMPLOI

Cadre de civière réglable

001-15695-FR Rev 4 • 02/2021

arjo
with people in mind

Politique conceptuelle et droits d’auteur

® et ™ sont des marques commerciales appartenant au groupe de sociétés Arjo.

© Arjo 2020.

Comme nous adoptons une politique d’amélioration continue, nous nous réservons le droit d’apporter des modifications à nos modèles sans notification préalable.

Il est interdit de copier, dans son intégralité ou partiellement, le contenu de cette publication sans l’autorisation d’Arjo.

Table des matières

Informations générales **4**
Avant-propos 4
Service après-vente et assistance 4
Coordonnées du fabricant 4
Définitions utilisées dans ce mode d'emploi 5
Utilisation prévue 5
Durée de vie opérationnelle 5
Identification de l'appareil 5
Contrôle du contenu de l'emballage 5
Comment utiliser cette notice 5
Symboles utilisés 6
Consignes de sécurité **7**
Recommandations générales 7
Capacité maximale admissible 7
Directives de sécurité importantes 7
Étiquettes d'avertissement 8
Désignation des pièces **9**
Cadre de civière réglable 9
Harnais **10**
Harnais compatibles 10
Comment utiliser le cadre de civière réglable **11**
Cadre de civière 11
Fixation au Maxi Sky 2 11
Fixation au Maxi Sky 600 11
Réglage du cadre de civière 11
Transfert du patient en position allongée avec la civière non rigide 12
Transfert d'un patient en position allongée avec la civière à sangles Arjo 14
Entretien et maintenance **15**
Caractéristiques techniques **16**
Dimensions du cadre de civière réglable 16

Informations générales

Merci d'avoir acheté le cadre de civière réglable d'Arjo.

Notre objectif est de répondre à vos besoins et de vous fournir les meilleurs produits disponibles, accompagnés d'une formation qui permettra à votre personnel soignant de profiter au maximum de votre équipement Arjo.

Pour toutes questions éventuelles sur le fonctionnement ou l'entretien de votre équipement Arjo, n'hésitez pas à nous contacter.

Avant-propos

Lire intégralement le contenu de cette notice avant d'utiliser le cadre de civière réglable. Les informations contenues dans ce manuel sont cruciales pour le bon fonctionnement et le bon entretien de cet appareil. Elle vous aidera à protéger votre produit et vous assurer qu'il fonctionne de manière satisfaisante. Le levage et le transfert d'une personne présentent toujours un risque potentiel. Certaines informations contenues dans cette notice sont importantes pour votre sécurité et doivent être lues et comprises afin d'éviter tout risque de blessures. Seules les pièces détachées Arjo, spécialement conçues, doivent être utilisées sur les équipements et accessoires Arjo, pour éviter toutes blessures. Tout accident provoqué par l'utilisation d'autres composants n'engagerait pas la responsabilité de la société Arjo.

Toute modification non autorisée d'un appareil Arjo risque d'affecter sa sécurité. Arjo décline toute responsabilité en cas d'accidents, incidents ou manque de performance susceptibles de se produire à la suite de toute modification non autorisée de ses produits.

Si un incident grave se produit dans le cadre de l'utilisation de ce dispositif médical et affecte l'utilisateur ou le patient, l'utilisateur ou le patient doit le signaler au fabricant ou au distributeur du dispositif médical. Dans l'Union européenne, l'utilisateur doit également signaler l'incident grave à l'autorité compétente de l'État membre où il se trouve.

Service après-vente et assistance

Le programme de maintenance doit être effectué sur le cadre de civière réglable par un personnel de maintenance qualifié, afin de garantir la sécurité et le bon fonctionnement du produit. Voir la section intitulée *« Entretien et Maintenance »* dans ce manuel.

Pour tous renseignements complémentaires, prière de contacter le service après-vente Arjo local qui est en mesure de vous proposer un programme complet de soutien et de service afin de maximiser la sécurité, la fiabilité et la valeur du produit à long terme. Pour obtenir des pièces de rechange, contacter le service après-vente local.

Des exemplaires supplémentaires de cette notice sont disponibles avec supplément auprès du service après-vente Arjo local. Lors de la commande, spécifier le numéro de référence du *mode d'emploi* (voir la page de couverture).

Coordonnées du fabricant

Ce produit est fabriqué par :
ArjoHuntleigh AB
Hans Michelsensgatan 10
211 20 Malmö
SWEDEN

Définitions utilisées dans ce mode d'emploi

AVERTISSEMENT :

Signification : passer outre cet avertissement peut vous causer des blessures à vous-même, mais aussi à autrui.

ATTENTION :

Signification : un manquement à ces instructions peut endommager tout ou partie du produit.

REMARQUE :

Signification : ce sont des informations importantes pour une utilisation correcte de l'appareil.

Utilisation prévue

Le cadre de civière réglable est conçu pour le levage de patients avec le Maxi Sky 600 ou le Maxi Sky 2 dans des hôpitaux et autres environnements de soins de longue durée, de convalescence et de soins à domicile, y compris les résidences privées. Le transfert d'un patient doit être effectué sous la supervision d'un membre du personnel soignant ayant reçu une formation appropriée conformément aux directives contenues dans cette notice. Tout autre usage doit être évité. L'équipement ne peut être utilisé à d'autres fins que celles mentionnées ci-dessus.

Durée de vie opérationnelle

Cet équipement est conçu et testé pour une durée de vie opérationnelle de dix (10) ans, sous réserve d'un entretien préventif tel qu'il est précisé à la section « Entretien et maintenance » de la notice du lève-personne.

AVERTISSEMENT : le fabricant ne peut garantir la sécurité totale d'un lève-personne sur rail ou d'un accessoire dont la durée de vie est dépassée.

La durée de vie opérationnelle de cet appareil correspond exactement à la période de fonctionnement en toute sécurité avant une remise en état complète. L'usure du cadre, sa fréquence d'utilisation (nombre de transferts par jour), le poids des patients et la fréquence d'entretien sont tous des facteurs ayant un impact sur la durée de vie du cadre de civière réglable. Un transfert correspond au déplacement d'un patient d'un point à un autre. Un cycle de transfert comprend un levage et une descente.

La durée de vie opérationnelle anticipée des harnais et des civières en tissu est d'environ deux ans à partir de la date d'achat. La durée de vie probable ne s'applique que si les harnais et les civières sont nettoyés, entretenus et inspectés conformément au *mode d'emploi* et au « Calendrier de maintenance préventive ».

Identification de l'appareil

Le numéro d'identification de l'appareil (spécification, modèle et numéro de série) figure sur une étiquette argentée apposée sur la partie inférieure du cadre de civière.

Contrôle du contenu de l'emballage

Dès réception de l'appareil, vérifier le contenu en le comparant au bordereau d'expédition afin d'être sûr qu'il est complet, puis inspecter l'appareil afin de repérer tout dommage éventuel survenu pendant le transport. En cas de dommage, aviser immédiatement le transporteur en vue de déposer une réclamation. Fournir au service après-vente Arjo des renseignements complets concernant la réclamation en cas d'avarie ou d'erreur d'expédition. Préciser tous les numéros d'identification des appareils et les numéros des parties de lot (le cas échéant), ainsi qu'une description des pièces endommagées.

Comment utiliser cette notice

AVERTISSEMENT : Ne pas essayer d'utiliser cet appareil avant d'avoir entièrement compris les informations contenues dans cette notice.

Pour une utilisation sécuritaire du cadre de civière réglable, lire attentivement la totalité de cette notice et, plus particulièrement, la section intitulée « Consignes de sécurité » avant d'installer, d'utiliser ou d'entretenir cet appareil.

En cas de doute sur un détail quelconque, prière de contacter le représentant Arjo local pour de plus amples renseignements. Des blessures pourraient survenir si les avertissements contenus dans cette notice ne sont pas respectés.

Conserver cette notice près du cadre de civière et s'y référer au besoin. S'assurer que tous les utilisateurs reçoivent régulièrement une formation sur l'utilisation de cet appareil conformément à cette notice.

Informations générales

Symboles utilisés

Symbole	Légende des symboles
	Ce symbole est accompagné d'une date correspondant à la date de fabrication et de l'adresse du fabricant.
CE	Marquage CE indiquant la conformité avec la législation harmonisée de la Communauté européenne.
REF	Ce symbole est accompagné du numéro de référence du catalogue du fabricant.
SN	Ce symbole est accompagné du numéro de série du fabricant.
	Ce symbole réfère au *mode d'emploi*.
	Ce symbole signifie « Attention, se référer au mode d'emploi ».
MD	Indique que le produit est un dispositif médical conforme au Règlement UE 2017/745 sur les dispositifs médicaux.

Fig. 1

Il est impératif de respecter les consignes de sécurité suivantes lors de l'utilisation de l'équipement.

Tout utilisateur doit avoir lu et compris le contenu de cette notice.

En cas de doute sur quoi que ce soit, contacter le service après-vente Arjo local.

Recommandations générales

Toujours conserver ces consignes de sécurité à proximité du cadre de civière.

Avant d'installer ou d'utiliser cet appareil, ou d'en effectuer l'entretien, lire le mode d'emploi contenu dans cette notice.

AVERTISSEMENT : le cadre de civière réglable est uniquement destiné au transfert des patients. Ne pas l'utiliser à d'autres fins.

AVERTISSEMENT : Toujours placer le harnais autour du patient conformément aux directives ci-jointes. Si cette précaution n'est pas respectée, les risques pour les personnes sont bien réels.

Capacité maximale admissible

Le cadre de civière réglable est conçu avec une capacité de levage de 272 kg (600 lb).

AVERTISSEMENT : le cadre de civière réglable est destiné à des patients dont le poids se trouve dans les limites de la capacité maximale admissible. Ne pas tenter de soulever une personne dont le poids dépasse la limite de poids la plus basse indiquée sur les équipements suivants :

- **le système de rail ;**
- **le lève-personne ;**
- **le cadre de civière réglable ;**
- **les accessoires ;**
- **le harnais.**

Directives de sécurité importantes

Toujours s'assurer que :

- L'appareil est utilisé par un personnel ayant reçu la formation adéquate.
- L'installation des rails peut accepter une charge égale à celle du cadre de civière et du lève-personne.
- Avant de tenter tout transfert de patient, une évaluation clinique doit avoir été effectuée sur celui-ci par un professionnel qualifié.
- Avant de tenter tout transfert de patient, vous vous êtes adéquatement préparé.
- Avant d'effectuer le transfert d'un patient rattaché à des électrodes, un cathéter ou d'autres dispositifs médicaux, une personne qualifiée doit effectuer une évaluation clinique de l'aptitude du patient à être soulevé.
- Tout impact violent doit être évité pendant le transfert.
- Le cadre de civière et le harnais utilisés sont adaptés pour être utilisés avec le lève-personne et sont capables de supporter le poids du patient.
- Le harnais n'est pas endommagé, déchiré ou effiloché.
- Les procédures de transfert indiquées dans cette notice sont respectées.

Consignes de sécurité

- Tous les dispositifs de sécurité sont exclusivement utilisés conformément aux consignes spécifiées dans cette notice. Ne jamais tenter de forcer un bouton du cadre de civière réglable.
- Les sangles du harnais sont en bon état et correctement attachées.
- Toutes les étiquettes indiquant une mise en garde ou des instructions qui ne sont pas facilement lisibles sont remplacées.
- En cas de rangement du cadre de civière réglable lorsqu'il n'est pas en service, l'humidité relative dans la zone de rangement doit être comprise entre 10 % et 90 %.
- En cas d'entreposage du cadre de civière réglable, la température ambiante doit être comprise entre -40 ºC et 70 ºC (-40 ºF et 158 ºF).

Étiquettes d'avertissement

- Inspecter toutes les étiquettes de mise en garde apposées sur l'équipement. Se procurer et remplacer toutes les étiquettes qui ne sont pas facilement lisibles.

Cadre de civière réglable

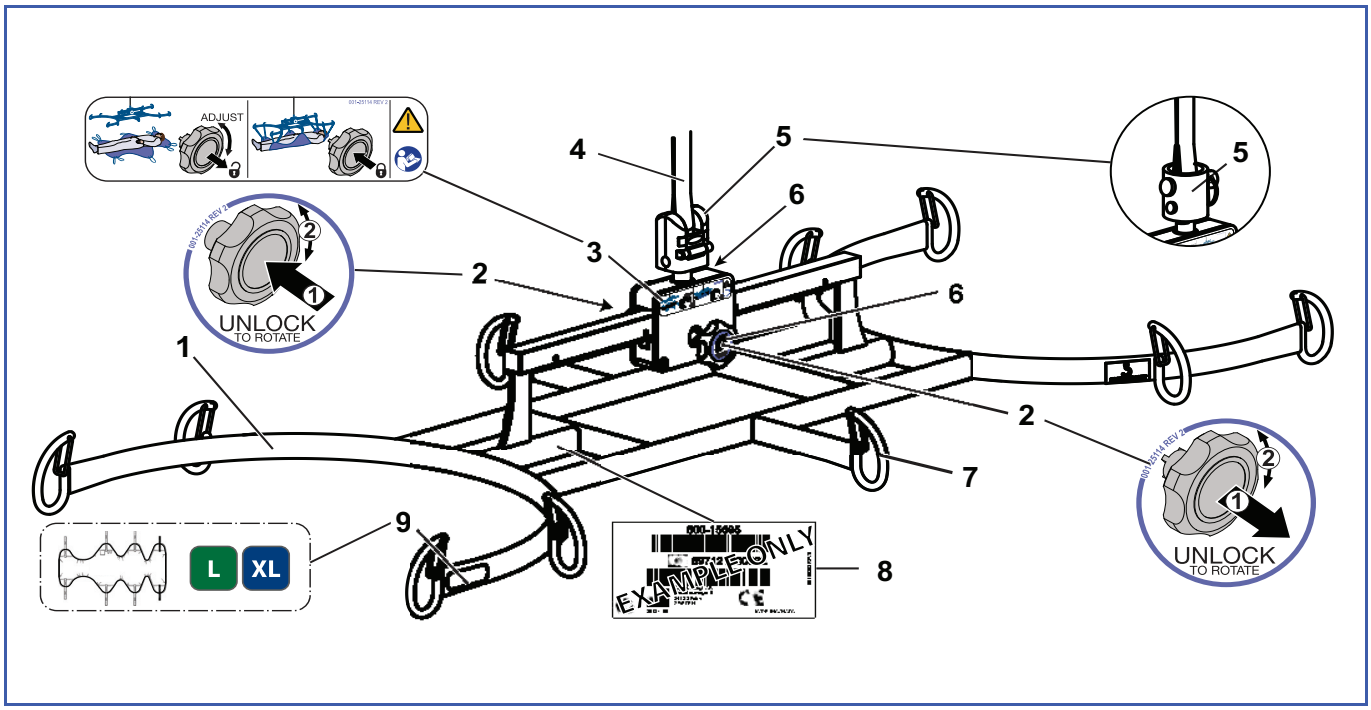

Fig. 2

Légende

1) Cadre de civière réglable
2) Étiquette de réglage du centre de gravité
3) Étiquette de réglage du centre de gravité
4) Sangle
5) Dispositif d'attache rapide Quick Connect (pour Maxi Sky 2) ou tube de raccordement (pour Maxi Sky 600)
6) Boutons de réglage (2)
7) Crochets d'attache de la civière (10)
8) Étiquette du produit (Maxi Sky 2 ou Maxi Sky 600)
9) Étiquette des tailles de harnais

Harnais

Harnais compatibles

La civière non rigide est destinée à être utilisée avec le cadre de civière réglable. Elle est disponible en deux dimensions : grande et extra grande. Elle est aussi fournie en tissu uni polyester ou maillé polyester pour le lavage. Ces deux types de civières sont disponibles avec ou sans trou pour toilettes.

La civière à sangles Arjo est également conçue pour être utilisée avec le cadre de civière réglable. Se reporter au mode d'emploi de la civière à sangles pour obtenir des instructions complètes de sécurité et d'utilisation.

Civière non rigide
MFA5000, MAA1150-L, MAA1150-XL
MAA1151-L, MAA1151-XL, MAA1152-L
MAA1152-XL

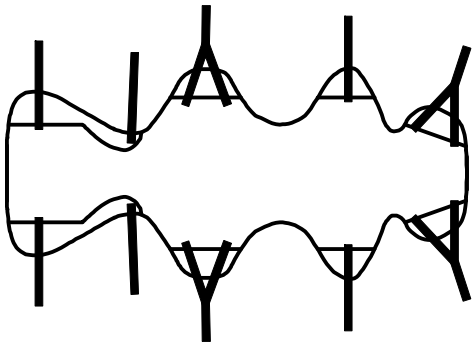

Civière à sangles Arjo
700-14945

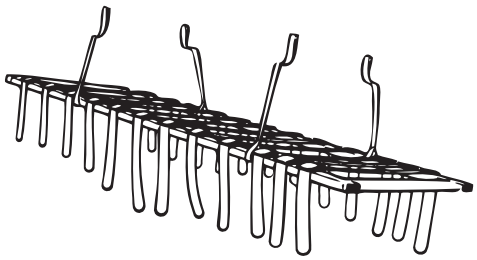

Fig. 3

Comment utiliser le cadre de civière réglable

Cadre de civière

Le cadre de civière réglable se fixera au Maxi Sky 600 ou au Maxi Sky 2 de la même manière que le berceau.

Fixation au Maxi Sky 2

Le cadre de civière comporte une fixation permettant au personnel soignant de le changer en quelques étapes sans aucun outil.

AVERTISSEMENT : il est impératif que le cadre de civière soit installé par une personne qualifiée. Avant chaque utilisation, toujours vérifier que la sangle est fixée au moyen de la fixation et que le loquet de la fixation est fermé.

1) Abaisser le berceau sur un support approprié.
2) Pour ouvrir le loquet qui retient la sangle en place, le pousser vers l'intérieur (voir Fig. 4 A).
3) Tourner la sangle vers le loquet (voir Fig. 4 B).
4) Tirer la sangle hors de la fixation (voir Fig. 4 C).

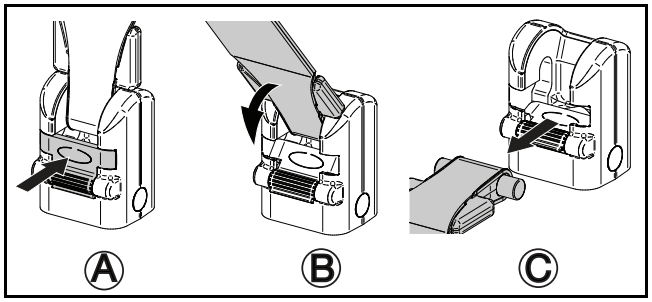

Fig. 4

5) Introduire la sangle du cadre de civière avec le pivot dans le dispositif d'attache rapide Quick Connect en la poussant vers l'intérieur (voir Fig. 5 A).
6) Tourner la sangle vers le haut (voir Fig. 5 B).
7) Vérifier que le loquet est fermé (voir Fig. 5 C).

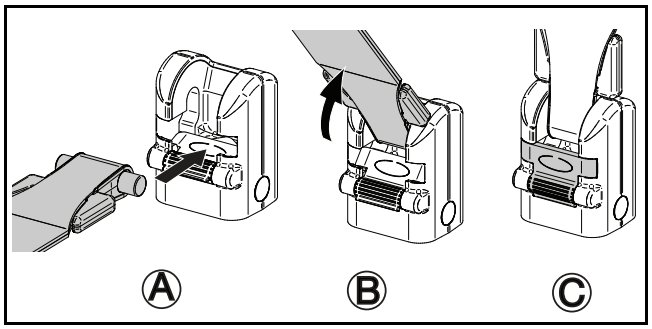

Fig. 5

REMARQUE : pour retirer le cadre de civière, suivre les étapes 1 à 4.

Fixation au Maxi Sky 600

1) Abaisser le berceau sur un support approprié.
2) Retirer la goupille de la sangle du pivot tubulaire du berceau en déclipsant la bague de fixation et en la tirant.
3) Pour fixer le cadre de civière à la sangle du lève-personne, procéder en sens inverse de ce qui précède.

AVERTISSEMENT : vérifier que le cadre de civière est correctement attaché au lève-personne sur rail (voir Fig. 6).

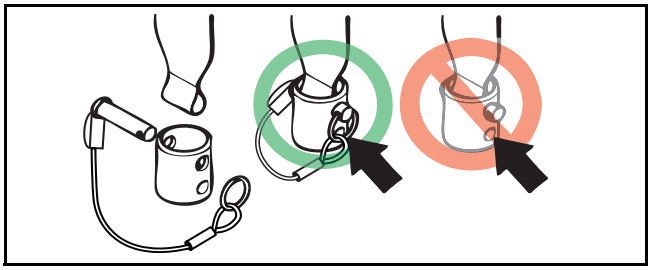

Fig. 6

REMARQUE : pour retirer le cadre de civière, suivre les étapes 1 et 2.

Réglage du cadre de civière

1) Une fois que le cadre de civière réglable a été correctement installé et est prêt à être utilisé, le relever du support.
2) Avant de s'approcher du patient, régler le cadre pour qu'il soit suspendu à l'horizontale.

AVERTISSEMENT : le cadre de civière ne peut être réglé que s'il n'est pas chargé, comme l'indique l'étiquette apposée sur le cadre (voir Fig. 7).

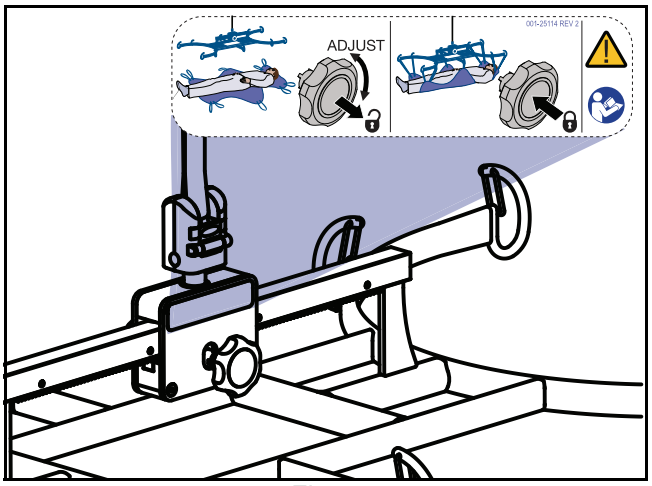

Fig. 7

3) Pour régler le cadre de civière, tirer ou pousser les boutons (selon le bouton concerné) à l'encontre de la pression de mise en prise du ressort (voir Fig. 8) avant de les tourner (voir Fig. 9).

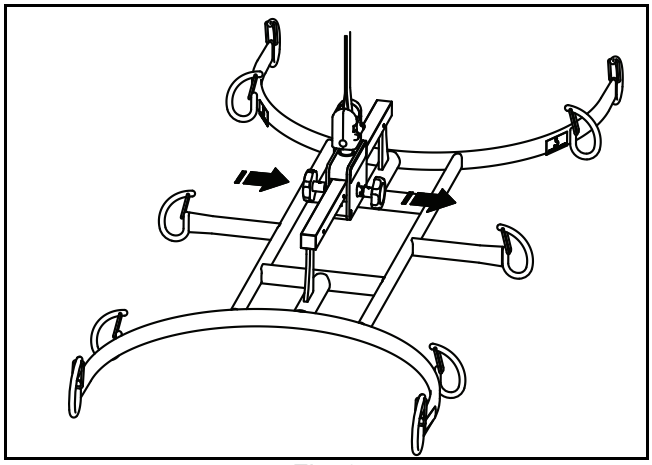

Fig. 8

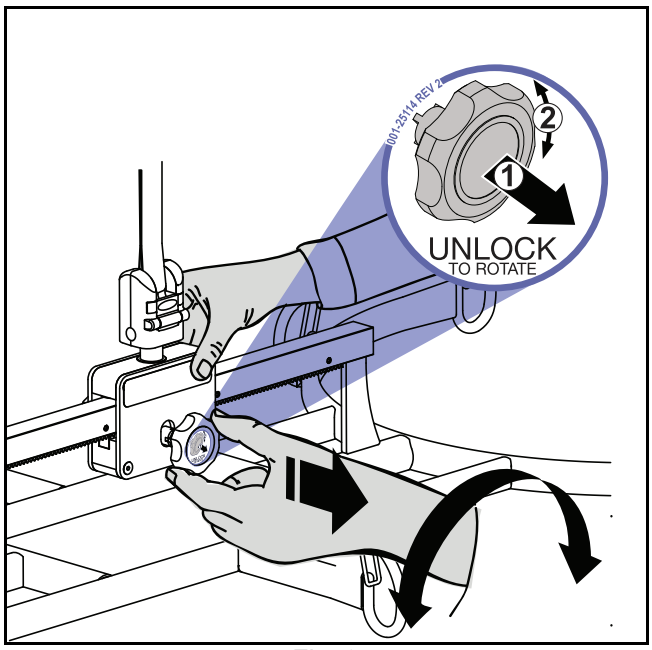

Fig. 9

4) Pour suspendre le cadre de civière à l'horizontale, tourner l'un des boutons pour déplacer le support vers l'extrémité la plus lourde (pointant vers le bas) du cadre de civière (voir Fig. 10).

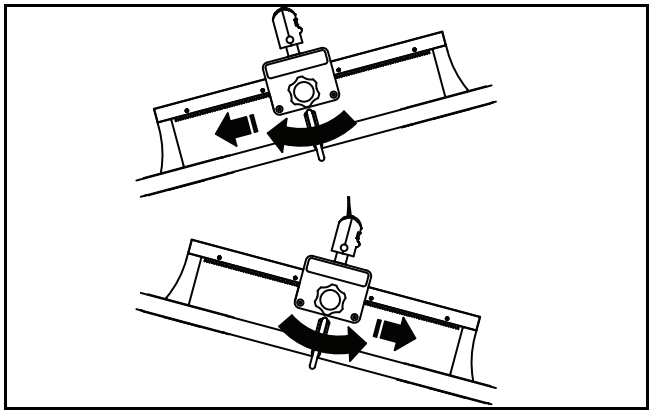

Fig. 10

Transfert du patient en position allongée avec la civière non rigide

AVERTISSEMENT : utiliser exclusivement des harnais pour civière non rigide Arjo. Ne pas utiliser un autre type de harnais pour civière non rigide avec le cadre de civière réglable.

ATTENTION : avant d'utiliser la civière non rigide avec les lève-personnes sur rail Maxi Sky 2 ou Maxi Sky 600, s'assurer que les sangles sont correctement fixées au cadre de civière.

1) Repérer le repose-tête de la civière non rigide. Repérer une étiquette cousue à l'extrémité du repose-tête.

2) Pour placer le harnais de la civière non rigide, y rouler le patient. Vérifier que la partie supérieure du harnais se trouve sous la tête du patient, le bord supérieur du harnais étant au niveau du haut de la tête du patient.

REMARQUE : si le patient n'est pas en mesure de rouler sur son côté, utiliser un drap MaxiSlide pour mettre le harnais.

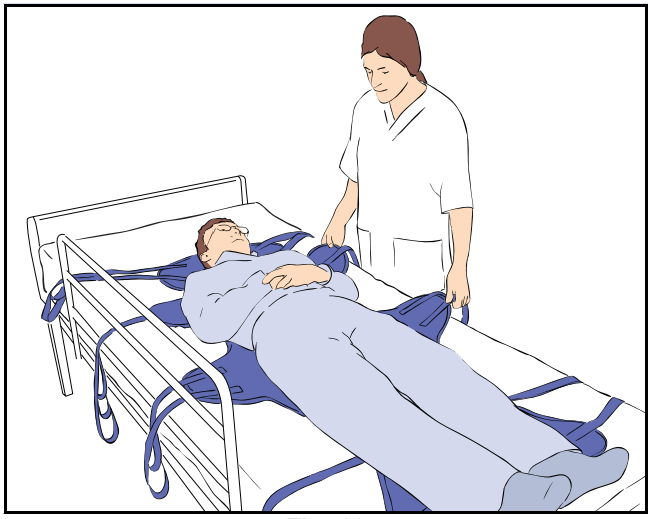

Fig. 11

3) Le cadre de civière étant aussi haut que possible, déplacer le lève-personne jusqu'à ce que le cadre se trouve juste au-dessus du patient (voir Fig. 12).

REMARQUE : le cadre est symétrique et peut être utilisé indifféremment d'un côté ou de l'autre.

Comment utiliser le cadre de civière réglable

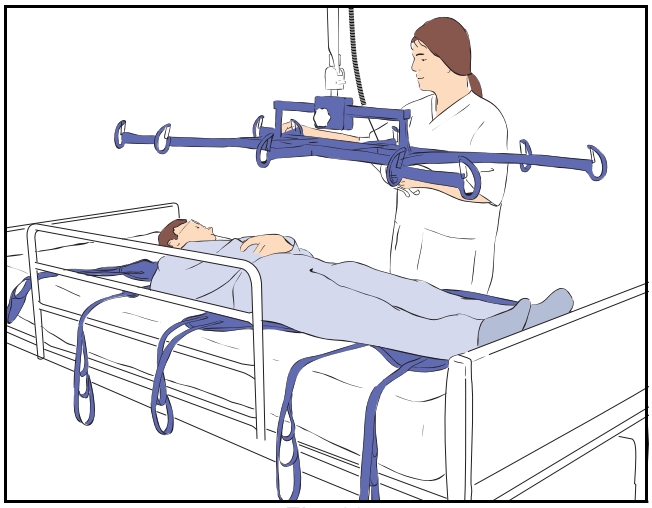

Fig. 12

4) Faire descendre le cadre de civière avec précaution, juste au-dessus du patient, en alignant le centre du cadre approximativement au-dessus du nombril du patient.

5) Attacher fixement toutes les boucles du harnais (voir Fig. 13).

REMARQUE : les sangles de fixation comportent plusieurs boucles de raccordement. Choisir la boucle qui semble la mieux adaptée pour permettre au patient de s'allonger dans la position la plus confortable.

AVERTISSEMENT : lors de la fixation d'un harnais à boucles au cadre de civière réglable, s'assurer que les boucles sont positionnées correctement et que les loquets ferment les crochets comme indiqué sur la figure 13.

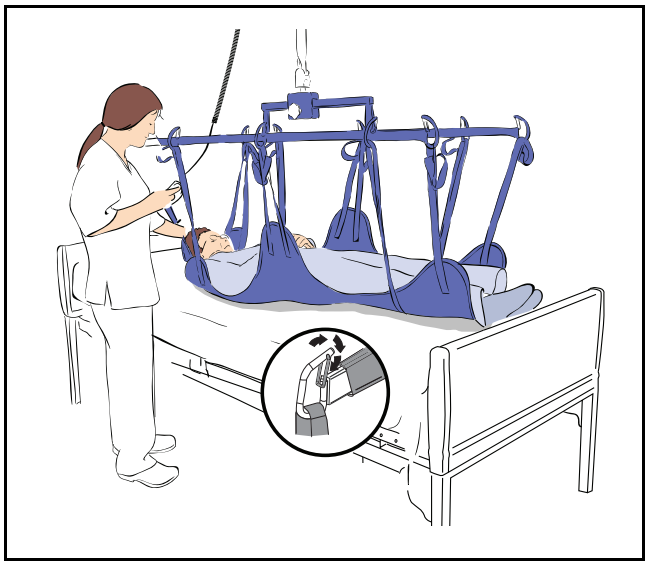

Fig. 13

6) Lorsque le patient est légèrement soulevé au-dessus du lit, évaluer s'il faut ajuster le cadre pour tenir compte du centre de gravité du patient, afin de maintenir une position horizontale.

7) Si c'est le cas, abaisser le patient sur le lit pour permettre aux sangles de la civière de se relâcher avant le réglage. Régler selon les besoins. Pour consulter les instructions, se référer à la section « Réglage du cadre de civière ».

8) Lever et retirer le patient du lit (voir Fig. 14).

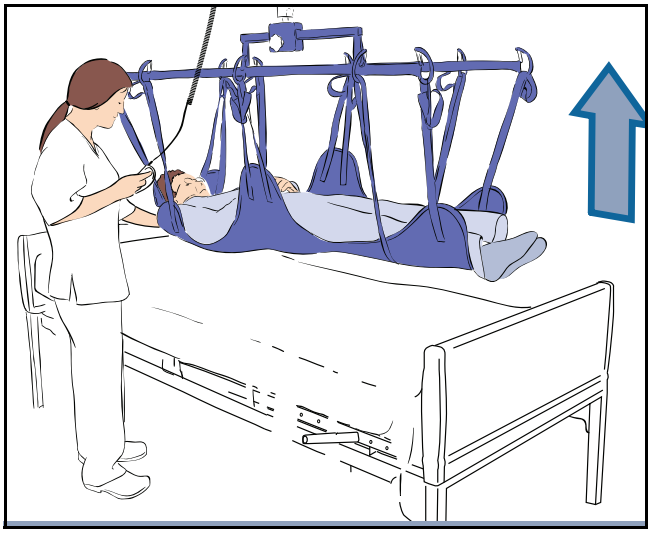

Fig. 14

9) Procéder au transfert tout en maintenant une main sur le cadre de civière afin d'arrêter tout balancement excessif et de procurer au patient un sentiment de sécurité accrue.

AVERTISSEMENT : s'assurer de dégager toutes les obstructions qui se trouvent sur le parcours envisagé.

ATTENTION : ne pas essayer de tirer le lève-personne le long du rail à l'aide du fil de la télécommande. Cela risque d'endommager le câble et de finalement provoquer le dysfonctionnement de la télécommande.

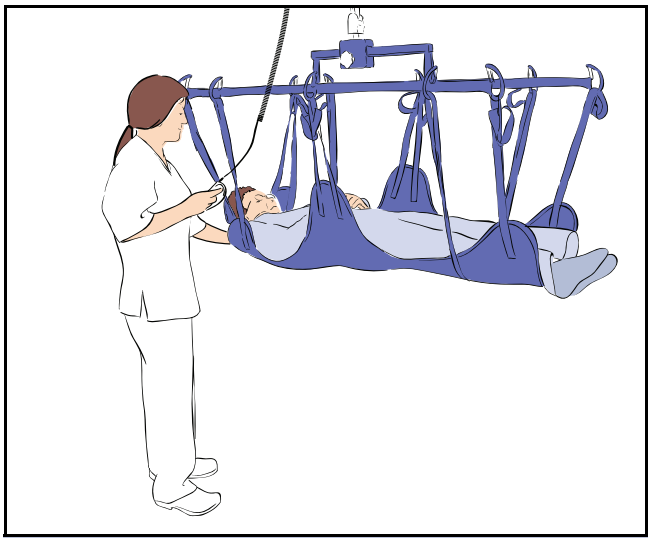

Fig. 15

10) Abaisser le patient à son nouvel emplacement (voir Fig. 16).

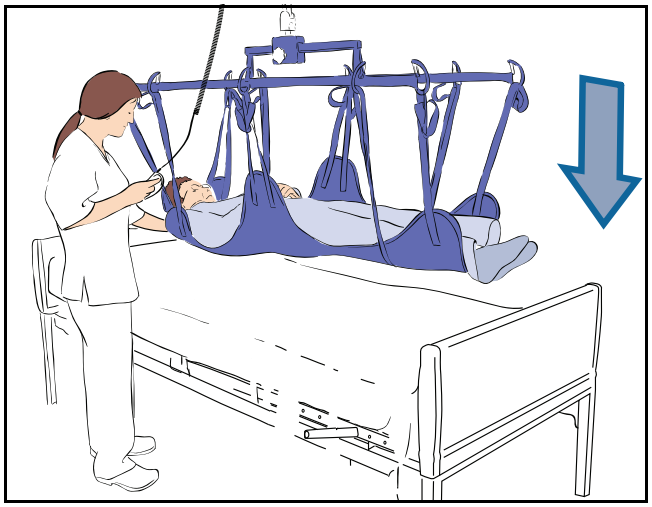

Fig. 16

11) Lorsque le poids du patient est complètement soutenu, détacher les attaches du harnais.

12) Éloigner le cadre du patient (voir Fig. 17).

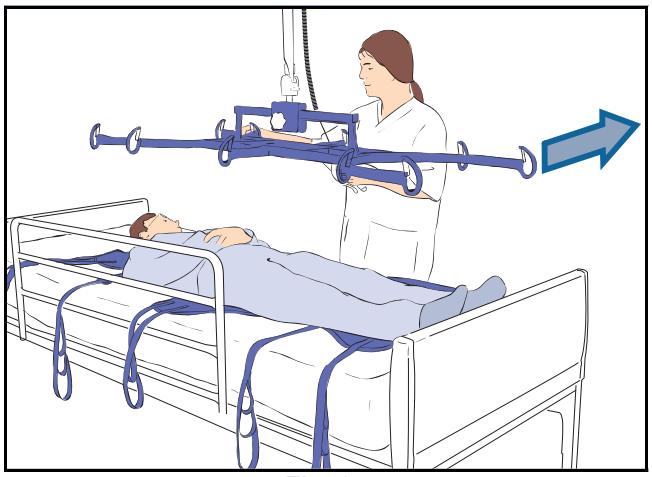

Fig. 17

13) Retirer le harnais de sous le patient.

Transfert d'un patient en position allongée avec la civière à sangles Arjo

Se reporter au mode d'emploi de la civière à sangles Arjo (001-14908-XX) pour obtenir des instructions complètes sur l'utilisation de la civière à sangles avec le cadre de civière réglable.

Entretien et maintenance

Pour l'entretien général, se reporter à la section « Entretien et maintenance » dans le *mode d'emploi* principal du lève-personne. Prêter une attention particulière aux paragraphes relatifs au nettoyage, à la désinfection, aux étiquettes, etc.

ÉLIMINATION SÛRE EN FIN DE VIE	
Emballage	Carton recyclable.
Informations	Les éléments principalement composés de différents types de métaux (contenant plus de 90 % de métaux en poids), par exemple les berceaux, rails, supports verticaux, etc., doivent être recyclés en tant que métaux.

INFORMATIONS PRODUIT	Cadre de civière réglable
Capacité de levage	272 kg (600 lb)
Poids (complet)	9,98 kg (22 lb)
Dimensions hors tout	Avec le Maxi Sky 600 : 1 443 x 633 x 255 mm (L x l x H) Avec le Maxi Sky 2 : 1 443 x 633 x 281 mm (L x l x H)

Caractéristiques techniques

Dimensions du cadre de civière réglable

Avec le Maxi Sky 600

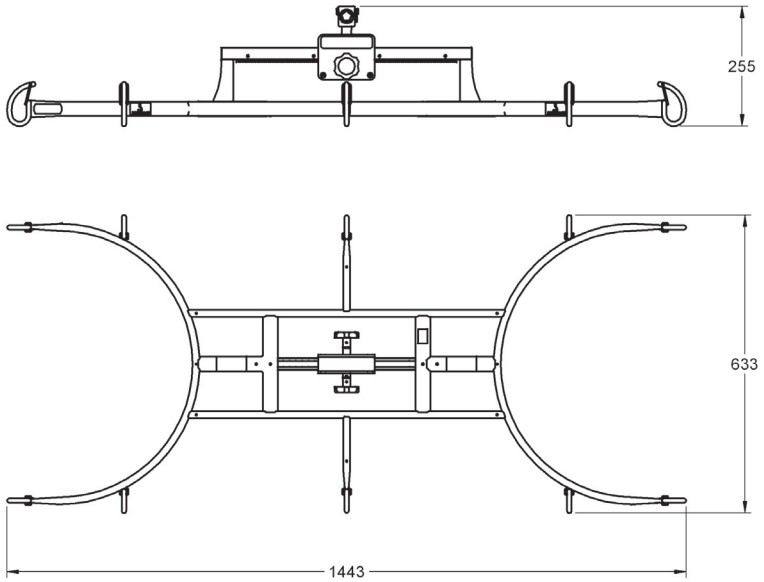

Avec le Maxi Sky 2

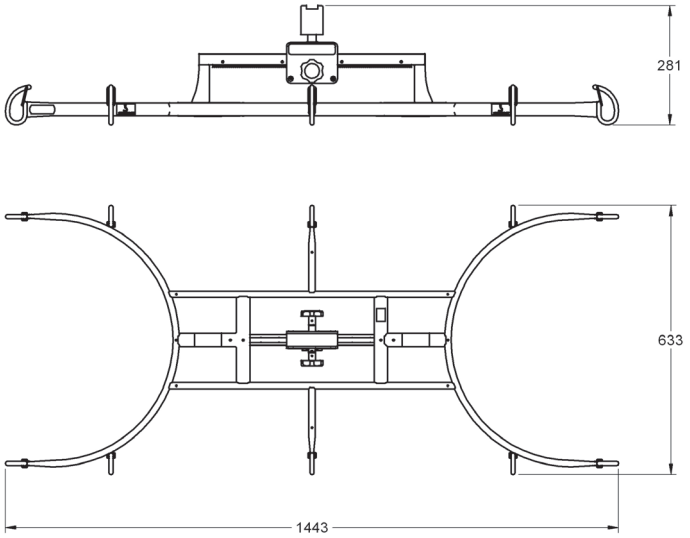

Laissé vierge intentionnellement

Laissé vierge intentionnellement

AUSTRALIA
Arjo Australia
Building B, Level 3
11 Talavera Road
Macquarie Park, NSW, 2113,
Australia
Phone: 1800 072 040

BELGIQUE / BELGIË
Arjo Belgium
Evenbroekveld 16
9420 Erpe-Mere
Phone: +32 (0) 53 60 73 80
Fax: +32 (0) 53 60 73 81
E-mail: info.belgium@arjo.com

BRASIL
Arjo Brasil Equipamentos Médicos Ltda
Rua Marina Ciufuli Zanfelice, 329 PB02
Galpão - Lapa
São Paulo – SP – Brasil
CEP: 05040-000
Phone: 55-11-3588-5088
E-mail: vendas.latam@arjo.com
E-mail: servicios.latam@arjo.com

CANADA
Arjo Canada Inc.
90 Matheson Boulevard West
Suite 300
CA-MISSISSAUGA, ON, L5R 3R3
Tel/Tél: +1 905 238 7880
Free: +1 800 665 4831 Institutional
Free: +1 800 868 0441 Home Care
Fax: +1 905 238 7881
E-mail: info.canada@arjo.com

ČESKÁ REPUBLIKA
Arjo Czech Republic s.r.o.
Na Strzi 1702/65
140 00 Praha
Czech Republic
Phone No: +420225092307
e-mail: info.cz@arjo.com

DANMARK
Arjo A/S
Vassingerødvej 52
DK-3540 LYNGE
Tel: +45 49 13 84 86
Fax: +45 49 13 84 87
E-mail:
dk_kundeservice@arjo.com

DEUTSCHLAND
Arjo GmbH
Peter-Sander-Strasse 10
DE-55252 MAINZ-KASTEL
Tel: +49 (0) 6134 186 0
Fax: +49 (0) 6134 186 160
E-mail: info-de@arjo.com

ESPAÑA
ARJO IBERIA S.L.
Poligono Can Salvatella
c/ Cabanyes 1-7
08210 Barberà del Valles
Barcelona - Spain
Telefono 1: +34 900 921 850
Telefono 2: +34 931 315 999

FRANCE
Arjo SAS
2 Avenue Alcide de Gasperi
CS 70133
FR-59436 RONCQ CEDEX
Tél: +33 (0) 3 20 28 13 13
Fax: +33 (0) 3 20 28 13 14
E-mail: info.france@arjo.com

HONG KONG
Arjo Hong Kong Limited
Room 411-414, 4/F, Manhattan Centre,
8 Kwai Cheong Road, Kwai Chung, N.T.,
HONG KONG
Tel: +852 2960 7600
Fax: +852 2960 1711

ITALIA
Arjo Italia S.p.A.
Via Giacomo Peroni 400-402
IT-00131 ROMA
Tel: +39 (0) 6 87426211
Fax: +39 (0) 6 87426222
E-mail: Italy.promo@arjo.com

MIDDLE EAST
Arjo Middle East FZ-LLC
Office 908, 9th Floor,
HQ Building,North Tower,
Dubai Science Park,
Al Barsha South
P.O Box 11488, Dubai,
United Arab Emirates
Direct +971 487 48053
Fax +971 487 48072
Email: Info.ME@arjo.com

NEDERLAND
Arjo Nederland BV
Biezenwei 21
4004 MB TIEL
Postbus 6116
4000 HC TIEL
Tel: +31 (0) 344 64 08 00
Fax: +31 (0) 344 64 08 85
E-mail: info.nl@arjo.com

NEW ZEALAND
Arjo Ltd
34 Vestey Drive
Mount Wellington
NZ-AUCKLAND 1060
Tel: +64 (0) 9 573 5344
Free Call: 0800 000 151
Fax: +64 (0) 9 573 5384
E-mail: nz.info@Arjo.com

NORGE
Arjo Norway AS
Olaf Helsets vei 5
N-0694 OSLO
Tel: +47 22 08 00 50
Faks: +47 22 08 00 51
E-mail: no.kundeservice@arjo.com

ÖSTERREICH
Arjo GmbH
Lemböckgasse 49 / Stiege A / 4.OG
A-1230 Wien
Tel: +43 1 8 66 56
Fax: +43 1 866 56 7000

POLSKA
Arjo Polska Sp. z o.o.
ul. Ks Piotra Wawrzyniaka 2
PL-62-052 KOMORNIKI (Poznań)
Tel: +48 61 662 15 50
Fax: +48 61 662 15 90
E-mail: arjo@arjo.com

PORTUGAL
Arjo em Portugal
MAQUET Portugal, Lda.
(Distribudor Exclusivo)
Rua Poeta Bocage n.º 2 - 2G
PT-1600-233 Lisboa
Tel: +351 214 189 815
Fax: +351 214 177 413
E-mail: Portugal@arjo.com

SUISSE / SCHWEIZ
Arjo AG
Fabrikstrasse 8
Postfach
CH-4614 HÄGENDORF
Tél/Tel: +41 (0) 61 337 97 77
Fax: +41 (0) 61 311 97 42

SUOMI
Arjo Scandinavia AB
Riihitontuntie 7 C
02200 Espoo
Finland
Puh: +358 9 6824 1260
E-mail: Asiakaspalvelu.finland@arjo.com

SVERIGE
Arjo International HQ
Hans Michelsensgatan 10
SE-211 20 MALMÖ
Tel: +46 (0) 10 494 7760
Fax: +46 (0) 10 494 7761
E-mail: kundservice@arjo.com

UNITED KINGDOM
Arjo UK and Ireland
Houghton Hall Park
Houghton Regis
UK-DUNSTABLE LU5 5XF
Tel: +44 (0) 1582 745 700
Fax: +44 (0) 1582 745 745
E-mail: sales.admin@arjo.com

USA
Arjo Inc.
2349 W Lake Street Suite 250
US-Addison, IL 60101
Tel: +1 630 307 2756
Free: +1 80 0 323 1245 Institutional
Free: +1 800 868 0441 Home Care
Fax: +1 630 307 6195
E-mail: us.info@arjo.com

JAPAN
Arjo Japan K.K.
東京都港区虎ノ門三丁目7 番8 号
ランディック第2 虎ノ門ビル9 階
Tel: +81 (0)3-6435-6401
Fax: +81 (0)3-6435-6402
E-mail: info.japan@arjo.com

At Arjo, we are committed to improving the everyday lives of people affected by reduced mobility and age-related health challenges. With products and solutions that ensure ergonomic patient handling, personal hygiene, disinfection, diagnostics, and the effective prevention of pressure ulcers and venous thromboembolism, we help professionals across care environments to continually raise the standard of safe and dignified care. Everything we do, we do with people in mind.

ArjoHuntleigh AB
Hans Michelsensgatan 10
211 20 Malmö, Sweden
www.arjo.com

001-15695-FR